## СЕРИЯ 700

# ПРОМЫШЛЕННАЯ

- Завеса с осевыми вентиляторами из оцинкованной стали, под заказ - из нержавеющей стали.
- Стандартный угол сопла – 0°, под заказ – 30°.
- Горизонтальный и вертикальный монтаж.
- В комплекте пульт HL10 и монтажные кронштейны.

IP 21

### ТЕХНИЧЕСКИЕ ХАРАКТЕРИСТИКИ

| Артикул | Длина L [мм] | Тип* | Модель | Сеть [В~Гц] | Режимы мощности [кВт] | ΔT** [°C] | Производительность [м³/час] | I max | Мощн. вентилято-ров [Вт] | Lp*** [дБА] | Соединение в группу [шт] | Масса [кг] |
|---|---|---|---|---|---|---|---|---|---|---|---|---|
| **700 ПРОМЫШЛЕННАЯ** | | | | | | | | | | | | |
| 127027 | 1520 | ϟ | **КЭВ-24П7010E** | два ввода 380~50 | 12 / 24 | 7 / 9 | 8500 - 9500 - 10000 | 22,4 +19,1 | 1800 | 65 | любое | 80,5 |
| 127028 | | | **КЭВ-36П7010E** | два ввода 380~50 | 18 / 36 | 10 / 12 | 8500 - 9500 - 10000 | 32,0 +28,7 | 1800 | 65 | любое | 80,5 |
| 127029 | | | **КЭВ-42П7010E** | два ввода 380~50 | 21 / 42 | 11 / 13 | 8500 - 9500 - 10000 | 36,8 +33,5 | 1800 | 65 | любое | 82,5 |
| 127030 | 2020 | ϟ | **КЭВ-36П7020E** | два ввода 380~50 | 18 / 36 | 8 / 10 | 10500 - 11500 - 13500 | 33,6 +28,7 | 2700 | 67 | любое | 104 |
| 127031 | | | **КЭВ-48П7020E** | два ввода 380~50 | 24 / 48 | 10 / 13 | 10500 - 11500 - 13500 | 43,2 +38,3 | 2700 | 67 | любое | 105,5 |
| 127032 | | | **КЭВ-60П7020E** | два ввода 380~50 | 30 / 60 | 13 / 16 | 10500 - 11500 - 13500 | 52,8 +47,9 | 2700 | 67 | любое | 108 |
| 137001 | 1520 | 💧 | **КЭВ-170П7010W** | 380~50 | 71,5 / 79,0 | 23 / 25 | 8500 - 9500 - 10000 | 3,0 | 1800 | 65 | любое | 78,5 |
| 137002 | 2020 | | **КЭВ-230П7020W** | 380~50 | 101,5 / 112 | 25 / 26 | 11500 - 12500 - 13500 | 4,5 | 2700 | 67 | любое | 102,5 |
| 117001 | 1520 | | **КЭВ-П7010A** | 380~50 | - | - | 8500 - 9500 - 11000 | 3,0 | 1800 | 65 | любое | 65,5 |
| 117003 | 2020 | | **КЭВ-П7020A** | 380~50 | - | - | 11500 - 13000 - 14500 | 4,5 | 2700 | 67 | любое | 87,5 |

* Источник тепла завесы ϟ электричество, 💧 вода, без источника тепла.
** ΔT=Подогрев воздуха при максимальной мощности и максимальном / минимальном расходе воздуха (для водяных завес при t воды 95/70°C и t воздуха +15°C).
*** Lp - Уровень звукового давления на расстоянии 5 метров.
**** не более 50 шт.

### ТЕПЛОВЫЕ ХАРАКТЕРИСТИКИ ЗАВЕС С ВОДЯНЫМ ИСТОЧНИКОМ ТЕПЛА (при температуре воздуха в помещении +15 °C)

| ПРОМЫШЛЕННАЯ 1520 мм | | КЭВ-170П7010W | | | | | | | | | | | |
|---|---|---|---|---|---|---|---|---|---|---|---|---|---|
| Температура воды на входе/выходе | °C | 150/70 | | 130/70 | | 105/70 | | 95/70 | | 80/60 | | 60/40 | |
| Расход воздуха (max\|min) | м³/ч | 10000 | 8500 | 10000 | 8500 | 10000 | 8500 | 10000 | 8500 | 10000 | 8500 | 10000 | 8500 |
| Тепловая мощность | кВт | 90,4 | 82,0 | 86,0 | 78,0 | 81,0 | 73,0 | 79,0 | 71,5 | 63,5 | 57,5 | 33,0 | 30,0 |
| Подогрев воздуха | °C | 27 | 28 | 25 | 27 | 24 | 25 | 23 | 25 | 19 | 20 | 10 | 10,5 |
| Расход воды | л/с | 0,31 | 0,28 | 0,39 | 0,36 | 0,63 | 0,57 | 0,86 | 0,78 | 0,86 | 0,78 | 0,45 | 0,40 |
| ПРОМЫШЛЕННАЯ 2020 мм | | КЭВ-230П7020W | | | | | | | | | | | |
| Температура воды на входе/выходе | °C | 150/70 | | 130/70 | | 105/70 | | 95/70 | | 80/60 | | 60/40 | |
| Расход воздуха (max\|min) | м³/ч | 13500 | 11500 | 13500 | 11500 | 13500 | 11500 | 13500 | 11500 | 13500 | 11500 | 13500 | 11500 |
| Тепловая мощность | кВт | 134,5 | 122 | 126,5 | 114,5 | 116 | 105 | 112 | 101,5 | 90,5 | 82 | 50,5 | 45,5 |
| Подогрев воздуха | °C | 29 | 31 | 28 | 29 | 26 | 27 | 25 | 26 | 20 | 21 | 11 | 12 |
| Расход воды | л/с | 0,46 | 0,42 | 0,58 | 0,52 | 0,91 | 0,82 | 1,22 | 1,11 | 1,23 | 1,11 | 0,68 | 0,62 |

## ГИДРАВЛИЧЕСКИЕ ХАРАКТЕРИСТИКИ

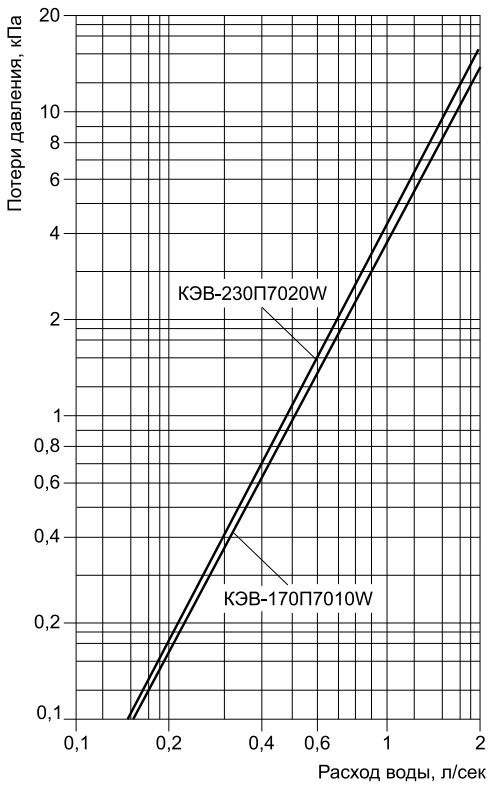


Величина падения давления рассчитана для температуры воды 95 / 70 °С.
Для других температур эта величина умножается на коэффициент К.

| Температура воды на входе/выходе, °С | | | | | |
|---|---|---|---|---|---|
| 150 / 70 | 130 / 70 | 105 / 70 | 95 / 70 | 80 / 60 | 60 / 40 |
| К = 0,93 | К = 0,95 | К = 0,98 | К = 1 | К = 1,04 | К = 1,12 |

## РЕКОМЕНДУЕМОЕ (МАКСИМАЛЬНОЕ) ЧИСЛО ЗАВЕС ДЛЯ ПОДКЛЮЧЕНИЯ К ОДНОМУ УЗЛУ ТЕРМОРЕГУЛИРОВАНИЯ

| Модель завесы | Диапазоны температур прямой и обратной воды, °С | | | | | |
|---|---|---|---|---|---|---|
| | 105/70, 95/70, 80/60 | | | 150/70, 130/70, 60/40 | | |
| | Модель узла терморегулирования КЭВ-УТМ | | | | | |
| | 4 / 4Н | 6,3 / 6,3Н | 21 / 21Н | 4 / 4Н | 6,3 / 6,3Н | 21 / 21Н |
| **КЭВ-170П7010W** | - | 1 / 1 | 3 / 2 | 1 / 1 | 2 / 2 | 6 / 4 |
| **КЭВ-230П7020W** | - | - | 2 / 1 | 1 / 1 | 1 / 1 | 4 / 2 |

Рекомендации приведены в общем виде при отсутствии проектного гидравлического расчета системы.

## ГАБАРИТНЫЕ РАЗМЕРЫ

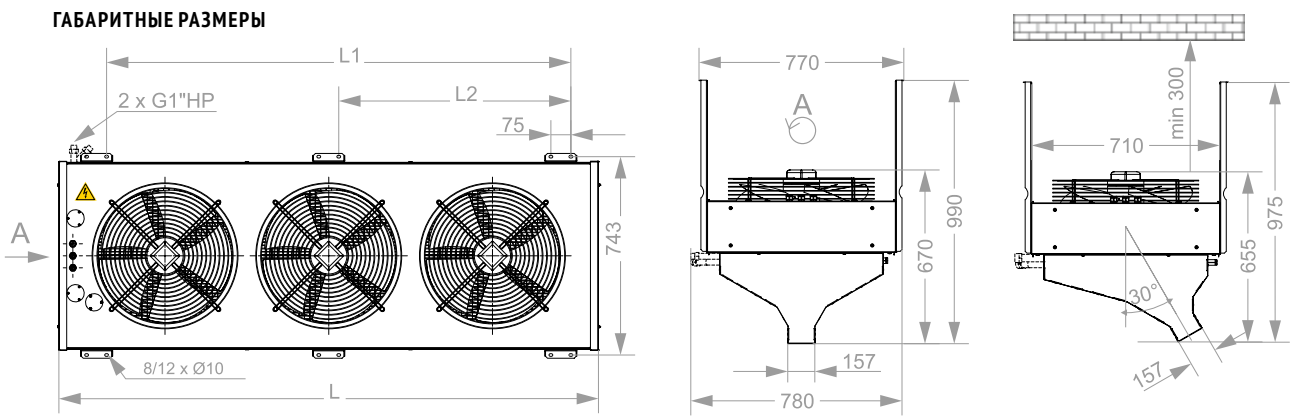


| Модель* | L | L1 | L2 |
|---|---|---|---|
| КЭВ...10 | 1520 | - | 1238 |
| КЭВ...20 | 2020 | 1738 | 869 |

* Последние две цифры модели завесы
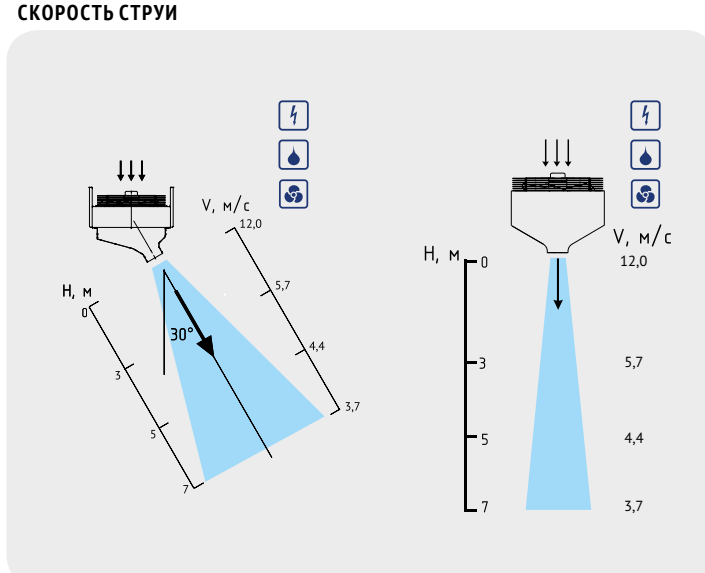
## СКОРОСТЬ СТРУИ