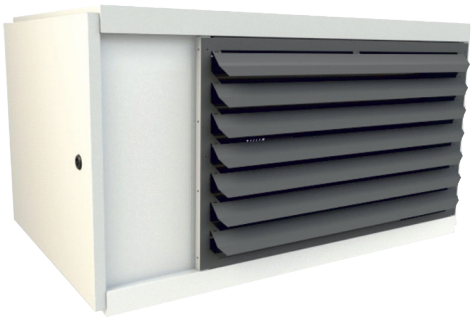

СЕРИЯ ТН

КЭВ-16THG	КЭВ-45THG
КЭВ-20THG	КЭВ-55THG
КЭВ-28THG	КЭВ-75THG
КЭВ-35THG	КЭВ-95THG

Назначение

Газовые воздухонагреватели ТН (горизонтальной установки) с осевым вентилятором предназначены для воздушного обогрева производственных, складских, выставочных и других помещений.

Монтаж

Компактные воздухонагреватели ТН предназначены для горизонтальной установки с настенным или потолочным креплением внутри помещения.

Комплектация

Пульт управления в комплекте, кронштейны - опция.

Преимущества

КПД газового теплообменника до 91%. Прямая горизонтальная подача теплого воздуха в помещение. Для подачи воздуха на воздухонагревателе имеются вертикальные и горизонтальные жалюзи. Воздухонагреватели позволяют экономить пространство и не занимают места на полу.

Автоматическая система безопасности установлена на каждом воздухонагревателе (тестируется на заводе изготовителе).

Возможность подключения и управления до 8-ми агрегатов одним термостатом.

РАБОЧИЕ ХАРАКТЕРИСТИКИ, ОДНОСТУПЕНЧАТЫЙ ГАЗОВЫЙ БЛОК

Артикул	Модель	Тепловая мощность		КПД %	Частота вращения вентилят.	Уровень акустич. давления дБ (А)	Расход воздуха	Δt, °C	Длина воздуш. струи, м	Расход газа		Параметр питающей сети, В/Гц	Электрич. мощн., ВА
		Номин., кВТ	Полезн., кВТ				При 15 °C м³/ч			Природ. газ , м³/ч	Пропан G31, кг/ч		
241008	КЭВ-16THG	16	14,5	>91	1350	37	1350	32	12	1,69	1,25	230/50	290
241009	КЭВ-20THG	21	19,5	>91	900	39	1450	40	12	2,22	1,64	230/50	300
241010	КЭВ-28THG	28	25,5	>91	1350	40	2050	36	16	2,96	2,18	230/50	310
241001	КЭВ-35THG	35	31,5	>91	1150	41	2900	32	23	3,70	2,73	230/50	320
241012	КЭВ-45THG	45	40,5	>91	1150	46	4000	30	26	4,76	3,51	230/50	350
241013	КЭВ-55THG	55	50,0	>91	1350	51	4900	30	28	5,82	4,30	230/50	500
241014	КЭВ-75THG	71	64,4	>91	900	52	5800	32	30	7,40	5,46	230/50	580
241015	КЭВ-95THG	92	84,0	>91	900	49	8000	31	30	10,00	7,40	230/50	750

ГАБАРИТЫ, ММ

Модель	A	B	C	Ø F	Ø возд.	Ø газ	Масса, кг
КЭВ-16THG	810	780	356	80	125	½”	54
КЭВ-20THG	1040	800	460	80	125	½”	81
КЭВ-28THG	1040	820	460	80	125	½”	82
КЭВ-35THG	1040	820	510	80	125	½”	85
КЭВ-45THG	1040	820	570	100	100	½”	105
КЭВ-55THG	1040	840	700	130	130	½”	125
КЭВ-75THG	1120	840	820	130	130	¾”	152
КЭВ-95THG	1120	840	1075	130	130	¾”	194

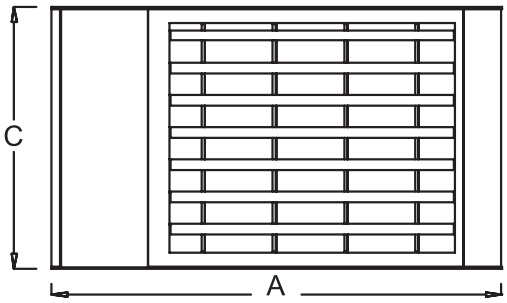

ПОДКЛЮЧЕНИЕ ДЛЯ КЭВ-16/20/28/35TH

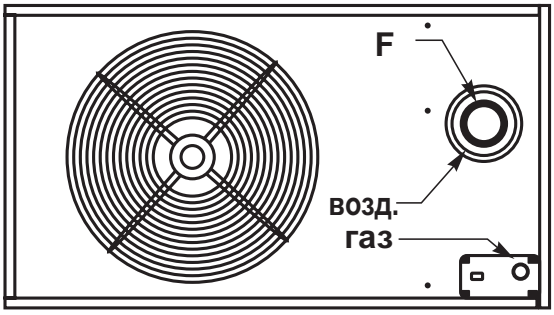

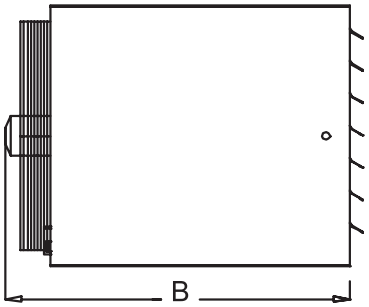

ПОДКЛЮЧЕНИЕ ДЛЯ КЭВ-45/55/75/95TH

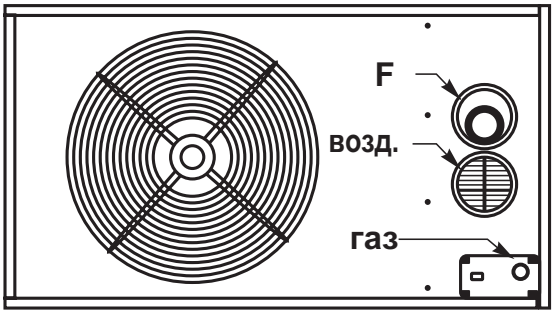

МОНТАЖНЫЕ КОНСОЛИ
для серий TH, TV, TC (опции)

Для крепления воздухонагревателей TH на стену или на металлическую конструкцию используют простые или настраиваемые консоли и комплект IPN (для крепления на металлическую конструкцию). Подача воздуха осуществляется напрямую в помещение в горизонтальном направлении.

Для крепления воздухонагревателей TC на стену используют простые консоли. Подача воздуха осуществляется при помощи воздуховода.

Воздухонагреватели TV крепятся в верхней части помещения при помощи консолей и 4-х болтов M8. Подача воздуха осуществляется в вертикальном направлении к полу.

Консоль для крепления TH и TC

Настенная консоль TH

Консоли для крепления TV к потолку

Комплект IPN для TH

ВИД ВОЗДУХОНАГРЕВАТЕЛЯ СЕРИИ TC С ОПЦИЯМИ ДЛЯ ПОДКЛЮЧЕНИЯ ВОЗДУХОВОДОВ

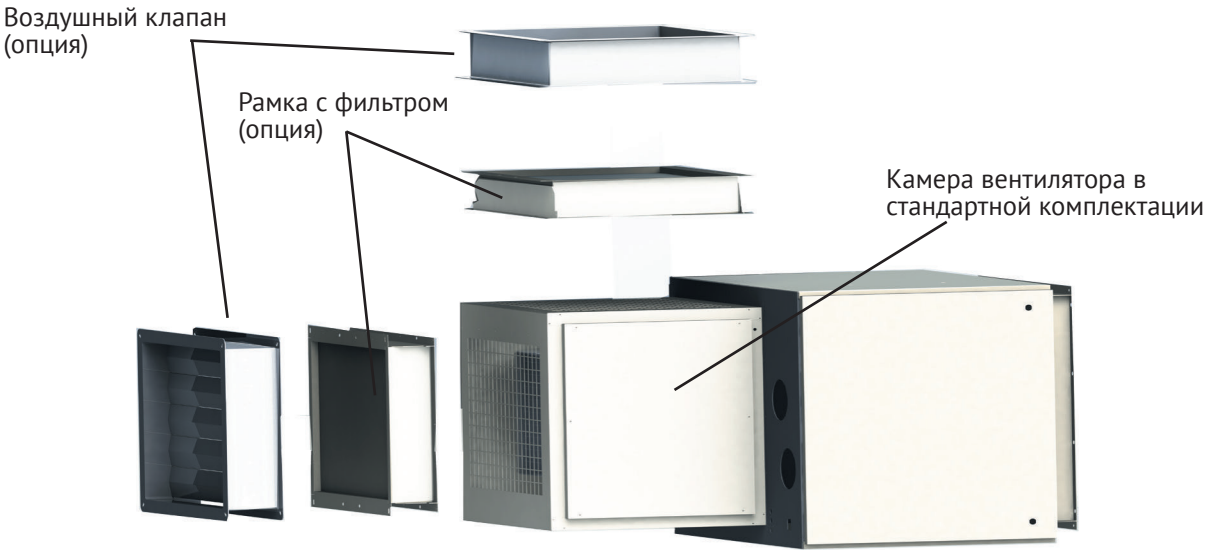

Способы крепления нагревателей

КОНСОЛЬ С НАСТРАИВАЕМЫМ НАКЛОНОМ

(mm)	T 16		T 20		T 28	
Отвод отработанных газов	B22	C32	B22	C32	B22	C32
A	160	160	160	160	160	160
B	115	125	115	125	115	125
C	279	279	394	394	394	394

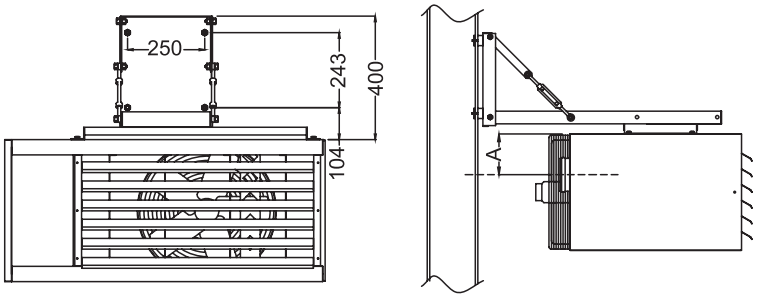

ФИКСАЦИЯ НА СТЕНУ С КОНСОЛЯМИ IPN

(mm)	T 35		T 45		T 55	
Отвод отработанных газов	B22	C32	B22	C32	B22	C32
A	185	185	200	250	250	250
B	115	125	190	135	135	205
C	394	394	394	394	394	394

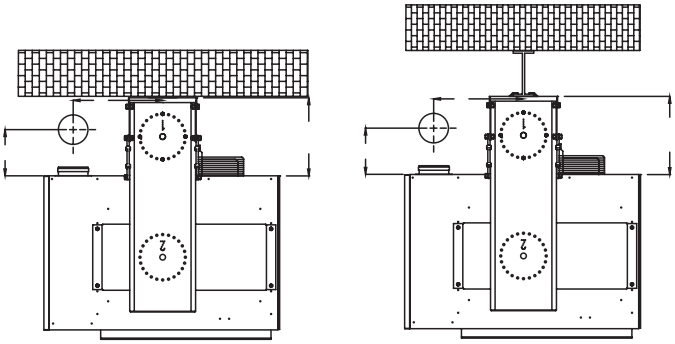

КОНСОЛЬ НА СТЕНУ

(mm)	T 75		T 95	
Отвод отработанных газов	B22	C32	B22	C32
A	135	205	135	205
B	460	460	645	645
C	510	510	510	510
D	120	120	135	135

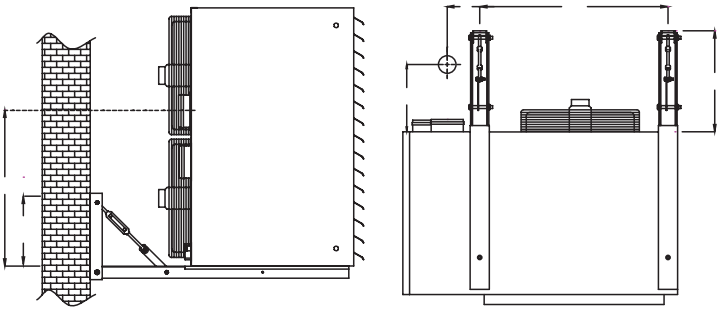

НАСТРАИВАЕМАЯ КОНСОЛЬ НА СТЕНУ ДЛЯ РАДИАЛЬНЫХ ВОЗДУХОНАГРЕВАТЕЛЕЙ TC

Данная консоль не приспособлена для крепления воздухонагревателя с воздушным клапаном и фильтром.

(mm)	КЭВ-28TCG		КЭВ-35TCG		КЭВ-45TCG		КЭВ-55TCG		КЭВ-75TCG	
Отвод отработанных газов	B22	C32	B22	C32	B22	C32	B22	C32	B22	C32
A	115	125	115	125	125	190	135	205	135	205
B	205	205	230	230	245	245	295	295	410	410
C	585	585	585	585	585	585	585	585	585	585
D	105	105	105	105	105	105	105	105	135	135
P	480	480	480	480	580	580	580	580	580	580

Проверьте прочность несущей стены!

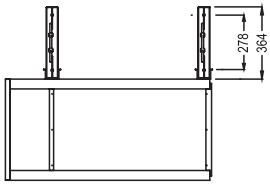

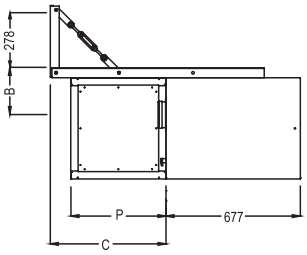

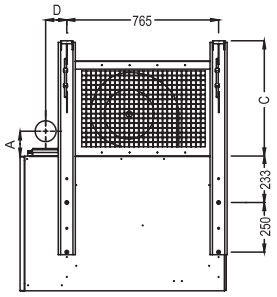

ПОДКЛЮЧЕНИЕ ДЫМОХОДОВ

ГОРИЗОНТАЛЬНЫЙ КОНЦЕНТРИЧЕСКИЙ ДЫМОХОД ДЛЯ ВОЗДУХОНАГРЕВАТЕЛЕЙ TH И TC

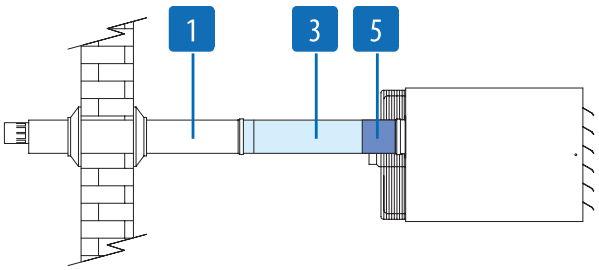

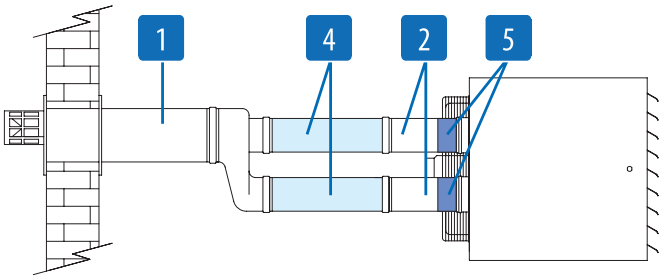

1 Концентрический дымоход (базовый комплект)
2 Трубы всасывания и отвода (базовый комплект)
3 Секция для концентрического дымохода (дополнительно)
4 Трубы всасывания и отвода (дополнительно)
5 Адаптер

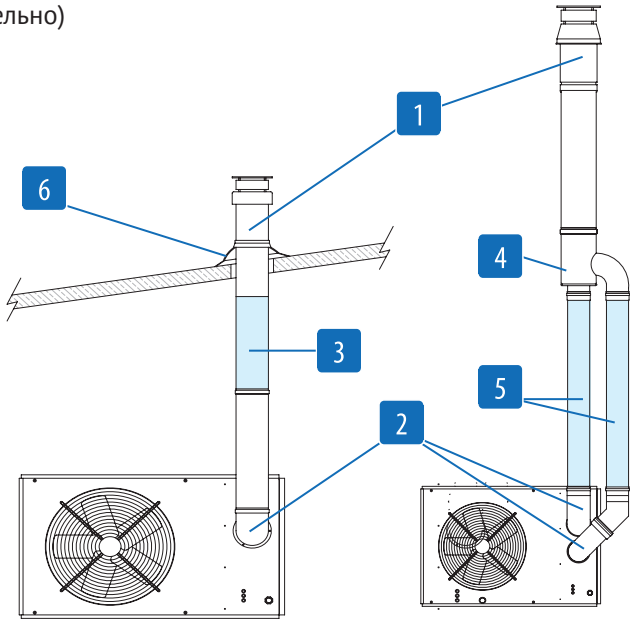

0 Слив конденсатора
1 Концентрический дымоход (базовый комплект)
2 Колено 90° (дополнительно)
3 Секция для концентрического дымохода (дополнительно)
4 Переходный элемент (базовый комплект)
5 Трубы всасывания и отвода (дополнительно)
6 Уплотнительное кольцо (дополнительно)

ВЕРТИКАЛЬНЫЙ КОНЦЕНТРИЧЕСКИЙ ДЫМОХОД ДЛЯ ВОЗДУХОНАГРЕВАТЕЛЕЙ TV
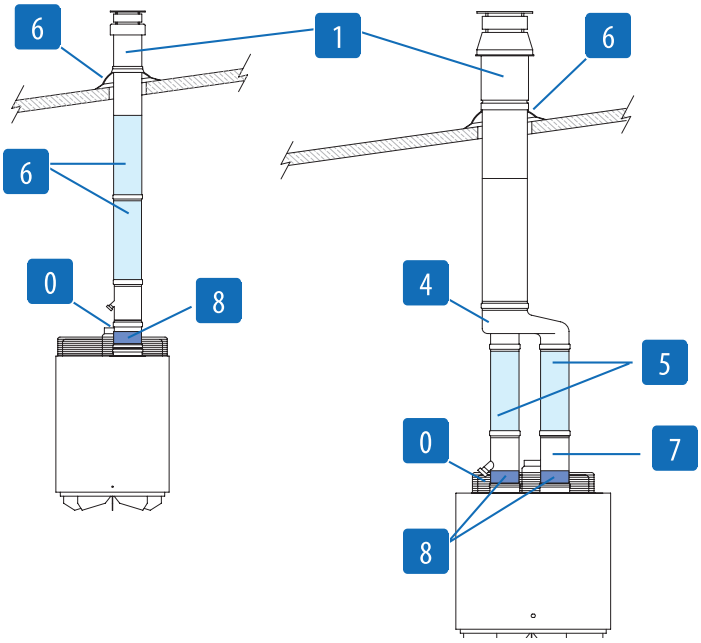
0 Слив конденсатора
1 Концентрический дымоход
4 Переходный элемент
5 Трубы всасывания и отвода
6 Уплотнительное кольцо
7 Трубы всасывания и отвода
8 Адаптер