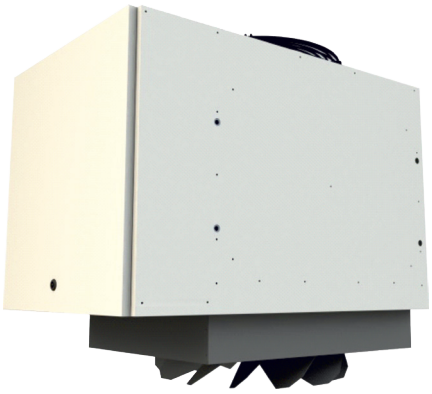

СЕРИЯ TV
ВЕРТИКАЛЬНЫЙ ГАЗОВЫЙ ВОЗДУХОНАГРЕВАТЕЛЬ

КЭВ-28TVG КЭВ-55TVG
КЭВ-35TVG КЭВ-75TVG
КЭВ-45TVG КЭВ-95TVG

Назначение
Газовые воздухонагреватели TV вертикальной установки с осевым вентилятором предназначены для воздушного обогрева производственных, складских, выставочных и других помещений.

Монтаж
Компактные воздухонагреватели TV предназначены для вертикальной установки внутри помещения с креплением к потолку или стене.

Комплектация
Пульт управления в комплекте, кронштейны - опция.

Преимущества
КПД газового теплообменника до 91%. В отличие от серии ТН (горизонтальная установка), на выходе воздуха из агрегата установлена специальная насадка-дестратификатор в стандартной комплектации, позволяющая создать вертикальную струю и предотвратить расслоение масс воздуха по температуре (стратификация).
Автоматическая система безопасности установлена на каждом воздухонагревателе (тестируется на заводе изготовителе). Возможность подключения и управления до 8-ми агрегатов одним термостатом.

РАБОЧИЕ ХАРАКТЕРИСТИКИ, ОДНОСТУПЕНЧАТЫЙ ГАЗОВЫЙ БЛОК

Артикул	Модель	Тепловая мощность		КПД %	Частота вращения вентилят. об./мин.	Уровень акустич. давле-ния дБ (А)	Расход воздуха		Расход газа		Параметр питающей сети, В/Гц	Электрич. мощн., ВА
		Номин., кВТ	Полезн., кВТ				При 15 °С м³/ч	При 50 °С м³/ч	Природ. газ , м³/ч	Пропан G31, кг/ч		
241016	КЭВ-28TVG	28	25,5	>91	1350	40	2000	2250	2,96	2,18	230/50	310
241017	КЭВ-35TVG	35	32,5	>91	1150	41	2900	3250	3,81	2,81	230/50	320
241018	КЭВ-45TVG	45	40,5	>91	1150	46	4000	4450	4,76	3,51	230/50	350
241019	КЭВ-55TVG	55	50	>91	1350	51	4900	5500	5,82	4,30	230/50	500
241020	КЭВ-75TVG	71	64,4	>91	900	52	5800	6500	7,40	5,46	230/50	580
241021	КЭВ-95TVG	92	84	>91	900	49	8000	8950	10,00	7,40	230/50	750

Воздухонагреватели TV крепятся через отверстия в верхней части корпуса с помощью 4 болтов М8. Подача воздуха осуществляется в вертикальном направлении к полу. Необходимо соблюдать минимальные и максимальные высоты размещения. Для достижения лучших результатов рекомендуем придерживаться монтажных расстояний, приводимых в таблице.

ВЫСОТА МОНТАЖА (М)

		A	A1	A2	B
L1 (мин.)	m	0,45	045	0,50	0,60
L2 (мин.)	m	1	1	1	1
L3 (мин.)	m	1	1	1	1
H: высота (мин./макс.)	m	4/6	5/10	6/12	6/12

ГАБАРИТЫ (ММ)

Модель	A	B	C	D	E	H	I	Ø F	Ø возд.	Ø газ	Масса, кг
КЭВ-28TVG	1040	790	460	120	380	164	677	80	125	1/2”	82
КЭВ-35TVG	810	820	570	134,5	490	217	479	80	125	1/2”	85
КЭВ-45TVG	1040	820	570	128	490	217	677	100	100	1/2”	105
КЭВ-55TVG	1040	840	700	134,5	610	252	677	130	130	1/2”	125
КЭВ-75TVG	1120	840	820	149,5	730	366	677	130	130	3/4”	152
КЭВ-95TVG	1120	840	1075	149,5	-	455	677	130	130	3/4”	194

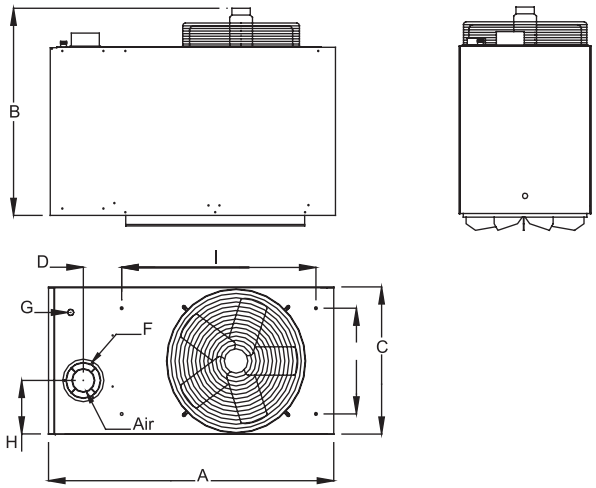

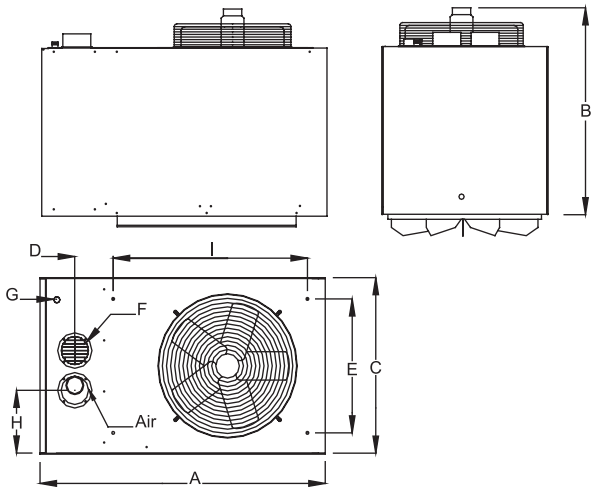

МОНТАЖНЫЕ КОНСОЛИ
для серий TH, TV, TC (опции)

Для крепления воздухонагревателей TH на стену или на металлическую конструкцию используют простые или настраиваемые консоли и комплект IPN (для крепления на металлическую конструкцию). Подача воздуха осуществляется напрямую в помещение в горизонтальном направлении.

Для крепления воздухонагревателей TC на стену используют простые консоли. Подача воздуха осуществляется при помощи воздуховода.

Воздухонагреватели TV крепятся в верхней части помещения при помощи консолей и 4-х болтов M8. Подача воздуха осуществляется в вертикальном направлении к полу.

Консоль для крепления TH и TC

Настенная консоль TH

Консоли для крепления TV к потолку

Комплект IPN для TH

ВИД ВОЗДУХОНАГРЕВАТЕЛЯ СЕРИИ TC С ОПЦИЯМИ ДЛЯ ПОДКЛЮЧЕНИЯ ВОЗДУХОВОДОВ

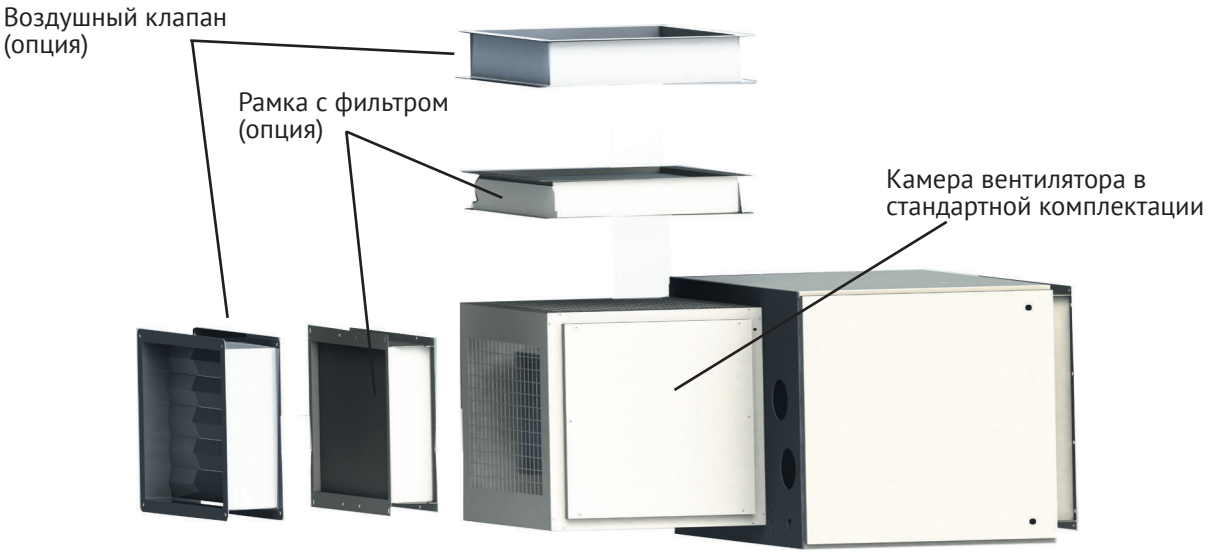

Способы крепления нагревателей

КОНСОЛЬ С НАСТРАИВАЕМЫМ НАКЛОНОМ

(mm)	T 16		T 20		T 28	
Отвод отработанных газов	B22	C32	B22	C32	B22	C32
A	160	160	160	160	160	160
B	115	125	115	125	115	125
C	279	279	394	394	394	394

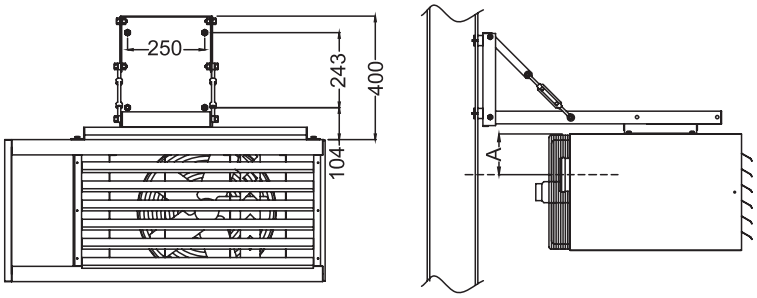

ФИКСАЦИЯ НА СТЕНУ С КОНСОЛЯМИ IPN

(mm)	T 35		T 45		T 55	
Отвод отработанных газов	B22	C32	B22	C32	B22	C32
A	185	185	200	250	250	250
B	115	125	190	135	135	205
C	394	394	394	394	394	394

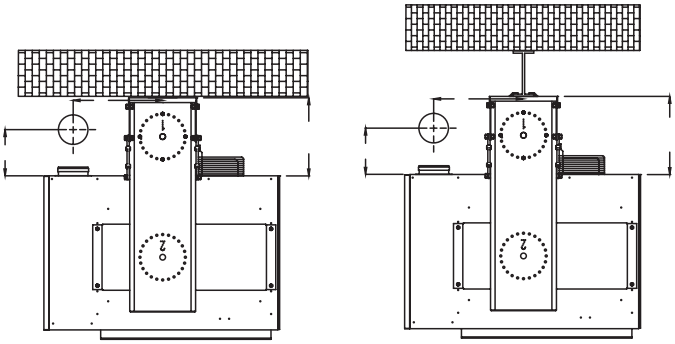

КОНСОЛЬ НА СТЕНУ

(mm)	T 75		T 95	
Отвод отработанных газов	B22	C32	B22	C32
A	135	205	135	205
B	460	460	645	645
C	510	510	510	510
D	120	120	135	135

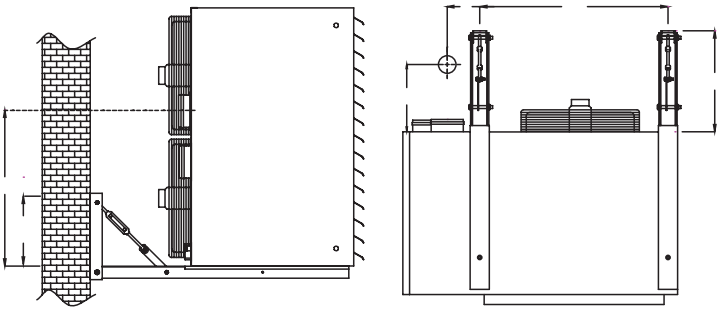

НАСТРАИВАЕМАЯ КОНСОЛЬ НА СТЕНУ ДЛЯ РАДИАЛЬНЫХ ВОЗДУХОНАГРЕВАТЕЛЕЙ TC

Данная консоль не приспособлена для крепления воздухонагревателя с воздушным клапаном и фильтром.

(mm)	КЭВ-28TCG		КЭВ-35TCG		КЭВ-45TCG		КЭВ-55TCG		КЭВ-75TCG	
Отвод отработанных газов	B22	C32	B22	C32	B22	C32	B22	C32	B22	C32
A	115	125	115	125	125	190	135	205	135	205
B	205	205	230	230	245	245	295	295	410	410
C	585	585	585	585	585	585	585	585	585	585
D	105	105	105	105	105	105	105	105	135	135
P	480	480	480	480	580	580	580	580	580	580

Проверьте прочность несущей стены!

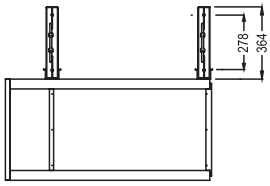

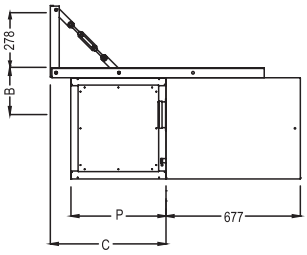

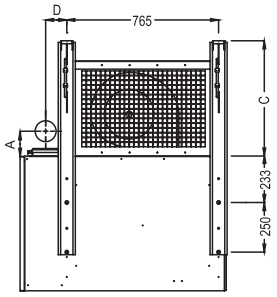

ПОДКЛЮЧЕНИЕ ДЫМОХОДОВ

ГОРИЗОНТАЛЬНЫЙ КОНЦЕНТРИЧЕСКИЙ ДЫМОХОД ДЛЯ ВОЗДУХОНАГРЕВАТЕЛЕЙ TH И TC

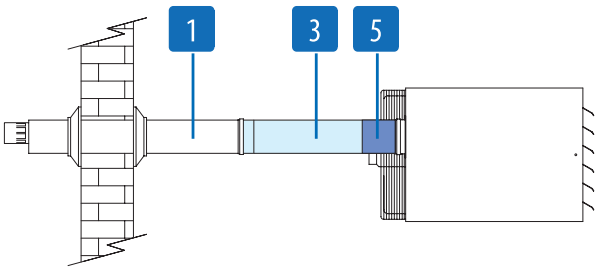

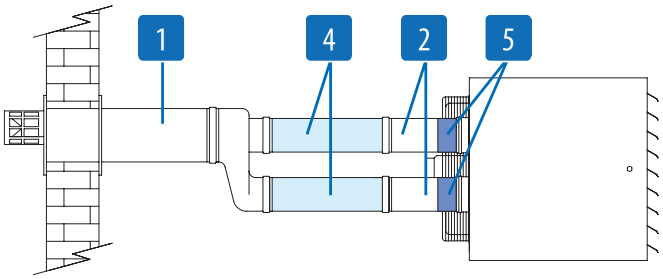

1 Концентрический дымоход (базовый комплект)
2 Трубы всасывания и отвода (базовый комплект)
3 Секция для концентрического дымохода (дополнительно)
4 Трубы всасывания и отвода (дополнительно)
5 Адаптер

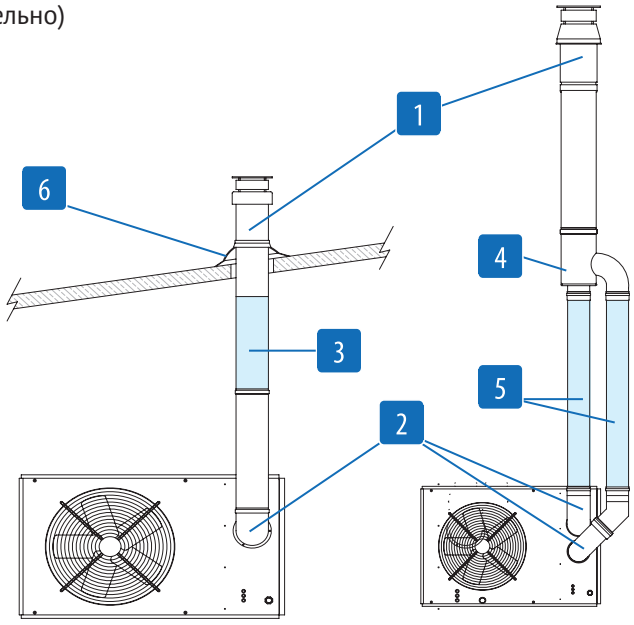

0 Слив конденсатора
1 Концентрический дымоход (базовый комплект)
2 Колено 90° (дополнительно)
3 Секция для концентрического дымохода (дополнительно)
4 Переходный элемент (базовый комплект)
5 Трубы всасывания и отвода (дополнительно)
6 Уплотнительное кольцо (дополнительно)

ВЕРТИКАЛЬНЫЙ КОНЦЕНТРИЧЕСКИЙ ДЫМОХОД ДЛЯ ВОЗДУХОНАГРЕВАТЕЛЕЙ TV
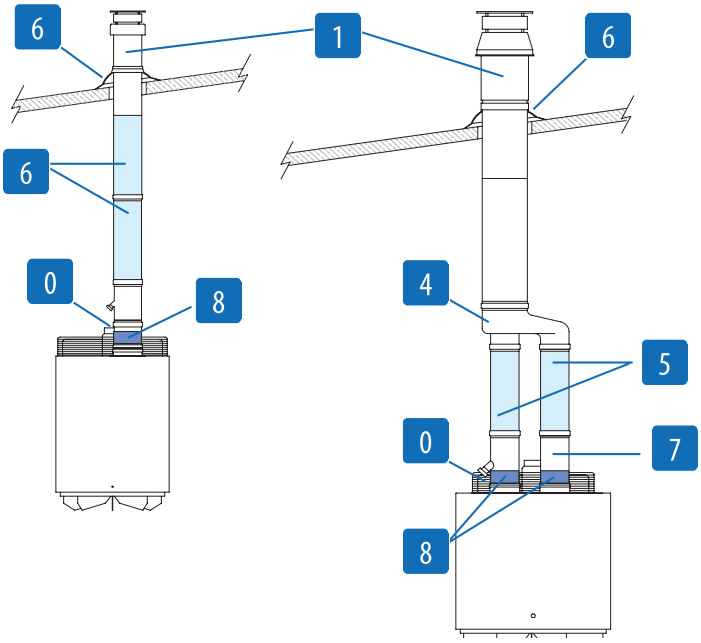
0 Слив конденсатора
1 Концентрический дымоход
4 Переходный элемент
5 Трубы всасывания и отвода
6 Уплотнительное кольцо
7 Трубы всасывания и отвода
8 Адаптер