# Вентиляторы радиальные ВЦ 14-46-8

Аналог – ВР300-45, ВР15-45, ВР280-46

## Аэродинамические характеристики

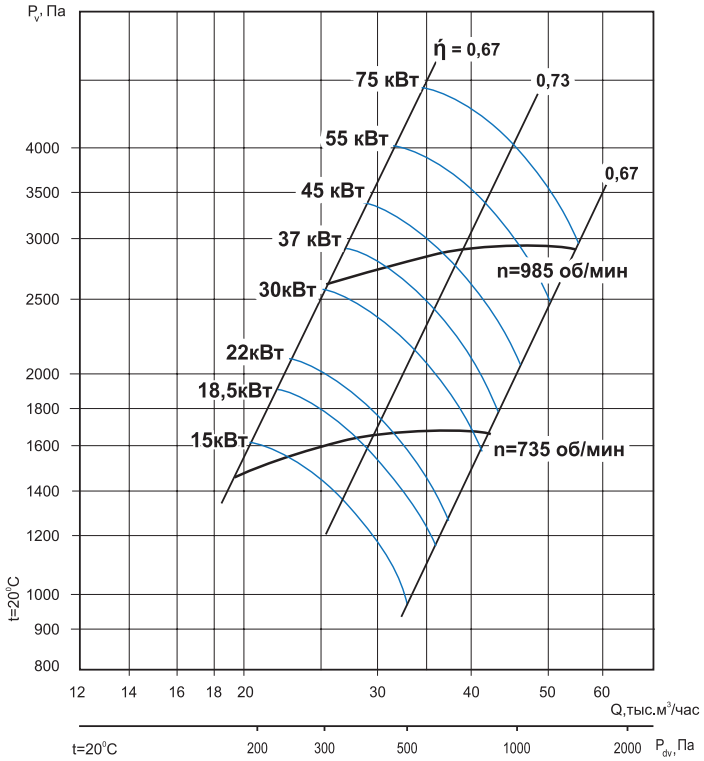


## Общие сведения

- ТУ 28.25.20-046-54365100-2018
- среднего давления
- одностороннего всасывания
- корпус спиральный поворотный
- вперёд загнутые лопатки
- количество лопаток – 32
- направление вращения – правое или левое
- исполнение 1 (колесо крепится непосредственно на валу эдектродвигателя)
- параметры питающей сети 380 В/50 Гц
- класс защиты электродвигателя IP54

## Назначение

- системы кондиционирования воздуха
- системы вентиляции производственных, общественных и жилых зданий
- технологические установки различного назначения: перемещение воздуха или невзрывоопасных газопаровоздушных сред с температурой не выше 80 °С, не вызывающих ускоренной коррозии стали (не более 0,1 мм/год), с содержанием пыли и других твёрдых примесей не более 100 мг/м³, не содержащих липких веществ и волокнистых материалов.

## Варианты изготовления

- общего назначения – из углеродистой стали с покраской высококачественным полимерным покрытием.
- коррозионностойкие – из нержавеющей стали 08Х18Н10.*

## Условия эксплуатации

Климатическое исполнение вентиляторов У2 по ГОСТ 15150-69 (температура окружающей среды от -45°С до +40 °С).

## Декларация соответствия

Изготовлен и принят в соответствии с требованиями государственных стандартов и признан годным к эксплуатации. Декларация о соответствии ЕАЭС N RU Д-RU. НА 10. В. 02602/18 от 28.12.2018.

** по заказу возможно изготовление из другого типа нержавеющей стали*

## Дополнительное оборудование

Клапаны
Стр. 100

Гибкие вставки
Стр. 104

Виброизоляторы
Стр. 105

Преобразователи частоты
Стр. 108

## Технические характеристики

| Модель вентилятора | Электродвигатель | | | | | Звуковая мощность, дБ(А) | Производительность, тыс. м³/час | Полное давление, Па | Масса, кг | Марка виброизолятора и количество в комплекте |
|---|---|---|---|---|---|---|---|---|---|---|
| | Частота вращения, об./мин | Установленная мощность, кВт | Потребляемая мощность, кВт | Тип электродвигателя | Ток, А | | | | | |
| ВЦ 14-46-8 | 750 | 15 | 16,9 | АИР180М8 | 31,3 | 103 | 19,0-22,0 | 1450-1520 | 416 | ДО-42 6 шт. |
| | | 18,5 | 20,8 | АИР200М8 | 39,0 | | 19,0-27,0 | 1450-1620 | 461 | |
| | | 22 | 24,4 | АИР200L8 | 45,8 | | 19,0-32,0 | 1450-1680 | 486 | |
| | | 30 | 33,1 | АИР225М8 | 62,2 | | 19,0-40,0 | 1450-1680 | 540 | ДО-43 6 шт. |
| | 1000 | 37 | 40,7 | АИР225М6 | 72,7 | 110 | 25,0-30,0 | 2650-2750 | 540 | |
| | | 45 | 49,2 | АИР250S6 | 85,0 | | 25,0-36,5 | 2650-2900 | 627 | |
| | | 55 | 59,8 | АИР250М6 | 105 | | 25,0-45,0 | 2650-2970 | 635 | |

## Акустические характеристики

Акустические характеристики измерены со стороны нагнетания при номинальном режиме работы вентилятора. На стороне всасывания уровни звуковой мощности на 3 дБ ниже уровней, приведенных в таблице.

На границах рабочего участка аэродинамической характеристики уровни звуковой мощности на 3 дБ выше уровня звуковой мощности, соответствующего номинальному режиму работы вентилятора.

| Модель вентилятора | Частота вращения, об/мин | Уровни Lpi, дБ в октавных полосах частот f, Гц | | | | | | | LpA*, дБА |
|---|---|---|---|---|---|---|---|---|---|
| | | 125 | 250 | 500 | 1000 | 2000 | 4000 | 8000 | |
| ВЦ 14-46-8 | 735 | 97 | 101 | 103 | 99 | 95 | 90 | 82 | 103 |
| | 985 | 104 | 108 | 110 | 106 | 102 | 97 | 89 | 110 |

## Габаритно-присоединительные размеры

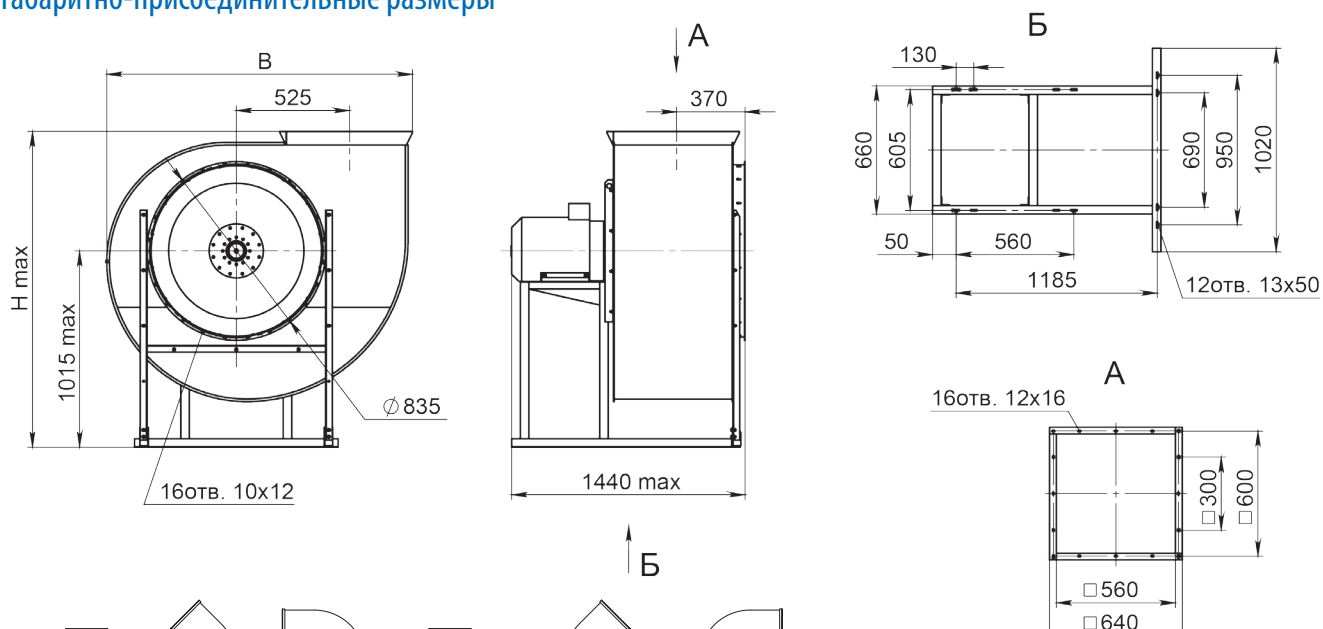


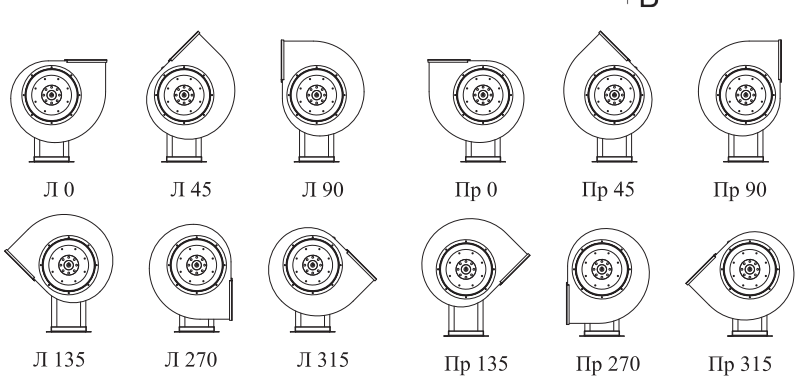


Углы поворота корпуса (вид со стороны всасывания)

| Угол поворота корпуса | В, мм | H max, мм |
|---|---|---|
| 0° | 1460 | 1545 |
| 45° | 1330 | 1985 |
| 90° | 1250 | 1855 |
| 135° | 1640 | 1780 |
| 270° | 1250 | 1630 |
| 315° | 1640 | 1580 |