Вентиляторы радиальные ВЦ 4-70-6,3

Аналог – ВЦ 4-75, ВР 80-75, ВР 80-70, ВР 86-77

Аэродинамические характеристики

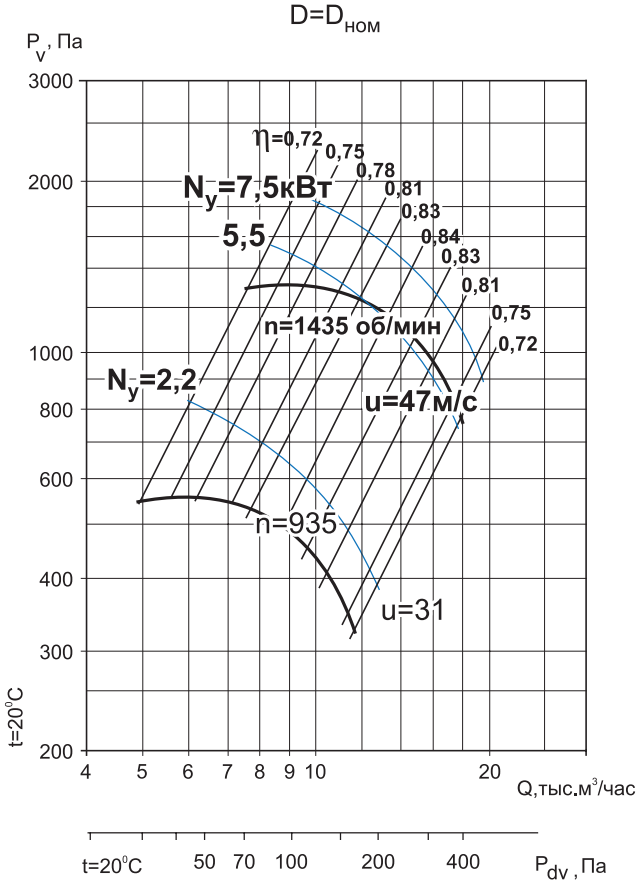

Общие сведения

- ТУ 28.25.20-045-54365100-2018
- низкого давления
- одностороннего всасывания
- корпус спиральный поворотный
- назад загнутые лопатки
- количество лопаток – 12
- направление вращения – правое или левое
- исполнение 1 (колесо крепится непосредственно на валу электродвигателя)
- параметры питающей сети 380 В/50 Гц
- класс защиты электродвигателя IP54

Назначение

- системы кондиционирования воздуха
- системы вентиляции производственных, общественных и жилых зданий
- технологические установки различного назначения: перемещение воздуха или невзрывоопасных газопаровоздушных сред с температурой не выше 80 °С, не вызывающих ускоренной коррозии стали (не более 0,1 мм/год), с содержанием пыли и других твёрдых примесей не более 100 мг/м³, не содержащих липких веществ и волокнистых материалов.

Варианты изготовления

- общего назначения – из углеродистой стали с покраской высококачественным полимерным покрытием
- коррозионностойкие – из нержавеющей стали 08Х18Н10.*

Условия эксплуатации

Климатическое исполнение вентиляторов У2 по ГОСТ 15150-69 (температура окружающей среды от -45 °С до +40 °С).

Декларация соответствия

Изготовлен и принят в соответствии с требованиями государственных стандартов и признан годным к эксплуатации. Декларация о соответствии ЕАЭС N RU Д-RU. НА 10. В. 02602/18 от 28.12.2018.

** по заказу возможно изготовление из другого типа нержавеющей стали*

Дополнительное оборудование

Клапаны
Стр. 100

Гибкие вставки
Стр. 104

Виброизоляторы
Стр. 105

Преобразователи частоты
Стр. 108

Технические характеристики

Модель вентилятора	Относительный диаметр колеса	Электродвигатель					Звуковая мощность, дБ (А)	Производительность, тыс. м3/час	Полное давление, Па	Масса, кг	Марка виброизолятора и кол-во в комплекте
		Частота вращения, об/мин	Установленная мощность, кВт	Потребляемая мощность, кВт	Тип электродвигателя	Ток, А					
ВЦ 4-70-6,3	0,9	1000	1,1	1,49	АИР80В6	3,05	86	5,00-7,00	380-360	124	ДО-41 4 шт.
	0,9		1,5	1,97	АИР90L6	4,1		5,00-10,90	380-200	129	
	0,95		1,5	1,97	АИР90L6	4,1		5,00-10,90	480-260	131	
	0,95		2,2	2,72	АИР100L6	5,60		5,00-10,90	480-260	138	
	1		2,2	2,72	АИР100L6	5,60		5,00-10,90	550-320	139	
	1		3	3,7	АИР112МА6	7,4		5,00-10,90	550-320	146	
	1,05		2,2	2,72	АИР100L6	5,60		5,00-10,90	600-390	141	
	1,05		3	3,7	АИР112МА6	7,4		5,00-10,90	600-390	148	
	1,1		3	3,7	АИР112МА6	7,4		5,00-10,90	740-490	148	
	0,9	1500	4	4,71	АИР100L4	8,5	97	7,50-18,0	890-480	146	
	0,9		5,5	6,43	АИР112М4	11,3		7,50-18,0	890-480	150	
	0,95		5,5	6,43	АИР112М4	11,3		7,50-18,0	1100-600	151	
	1		5,5	6,43	АИР112М4	11,3		7,50-14,0	1300-1100	152	
	1		7,5	8,57	АИР132S4	15,1		7,50-18,0	1300-760	182	
	1,05		7,5	8,57	АИР132S4	15,1		7,50-18,0	1400-900	183	
	1,05		11	12,4	АИР132М4	22,2		7,50-18,0	1400-900	198	
	1,1		11	12,4	АИР132М4	22,2		7,50-18,0	1700-1150	198	

Акустические характеристики

Акустические характеристики измерены со стороны нагнетания при номинальном режиме работы вентилятора. На стороне всасывания уровни звуковой мощности на 3 дБ ниже уровней, приведенных в таблице.

На границах рабочего участка аэродинамической характеристики уровни звуковой мощности на 3 дБ выше уровня звуковой мощности, соответствующего номинальному режиму работы вентилятора.

Модель вентилятора	Частота вращения, об/мин	Уровни Lpi, дБ в октавных полосах частот f, Гц							LpA*, дБА
		125	250	500	1000	2000	4000	8000	
ВЦ 4-70-6,3	935	81	89	82	80	73	70	61	86
	1435	92	100	93	91	89	81	72	97

**Lpa – эквивалентный уровень звука*

Габаритно-присоединительные размеры

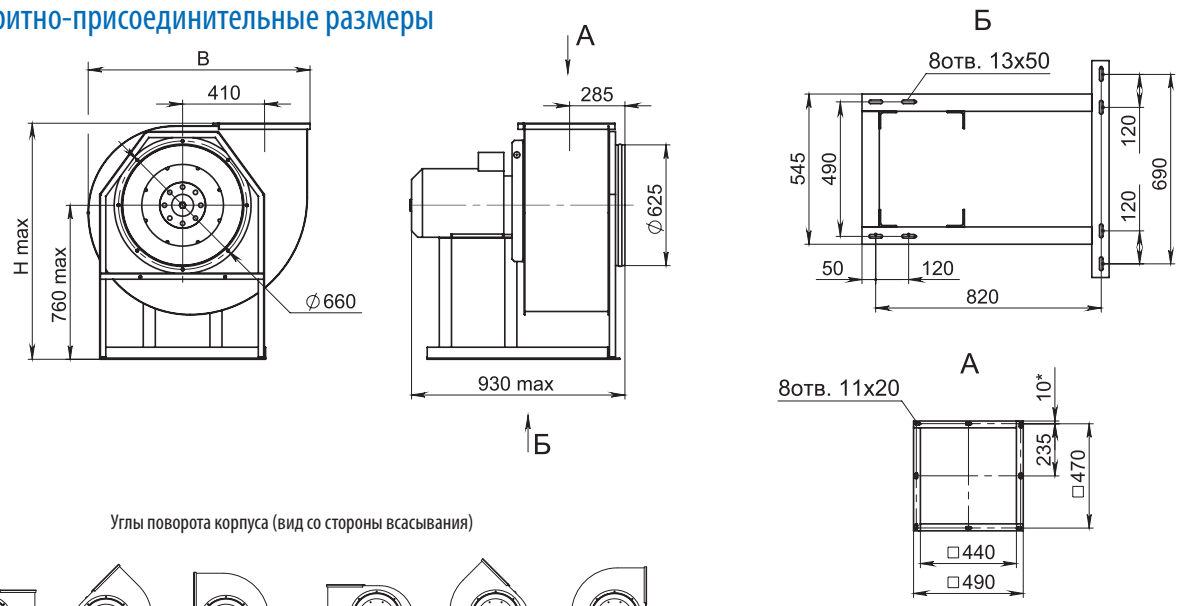

Углы поворота корпуса (вид со стороны всасывания)

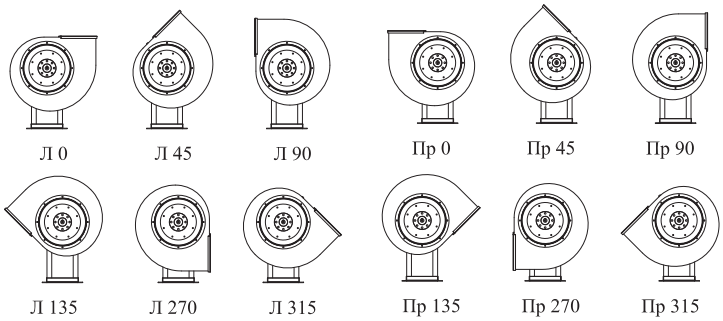

Угол поворота корпуса	В, мм	Н, мм
0°	1130	1180
45°	1050	1500
90°	985	1415
135°	1280	1350
270°	985	1250
315°	1280	1190

D=0,9D$_{ном}$

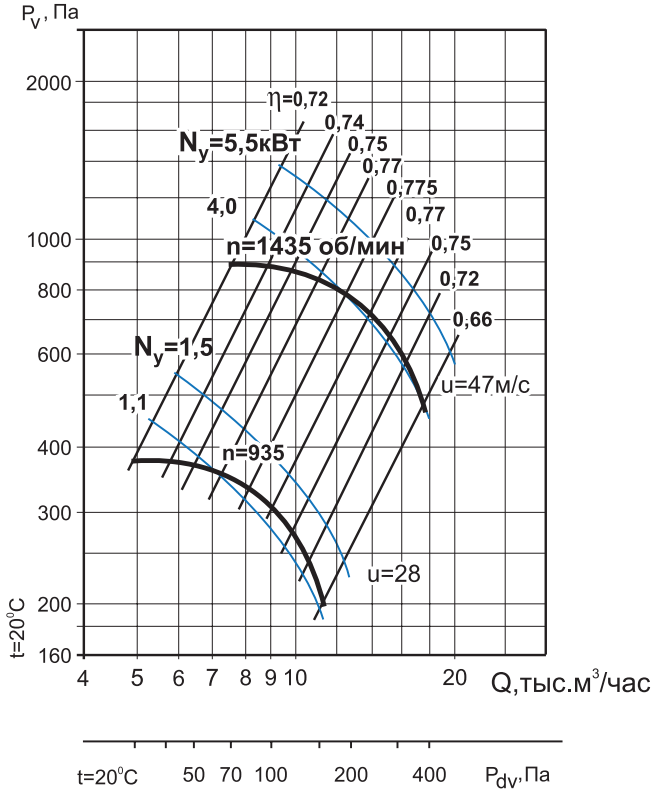

D=0,95D$_{ном}$

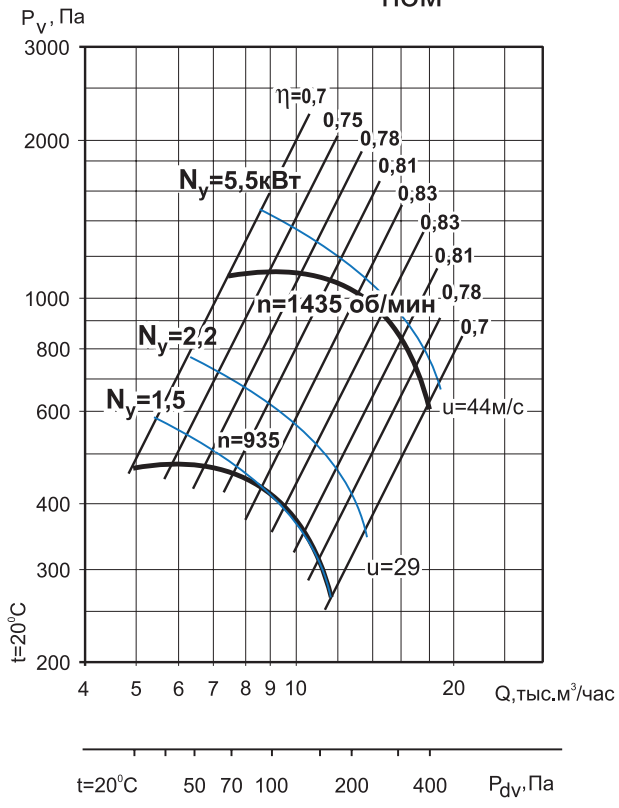

D=1,05D$_{ном}$

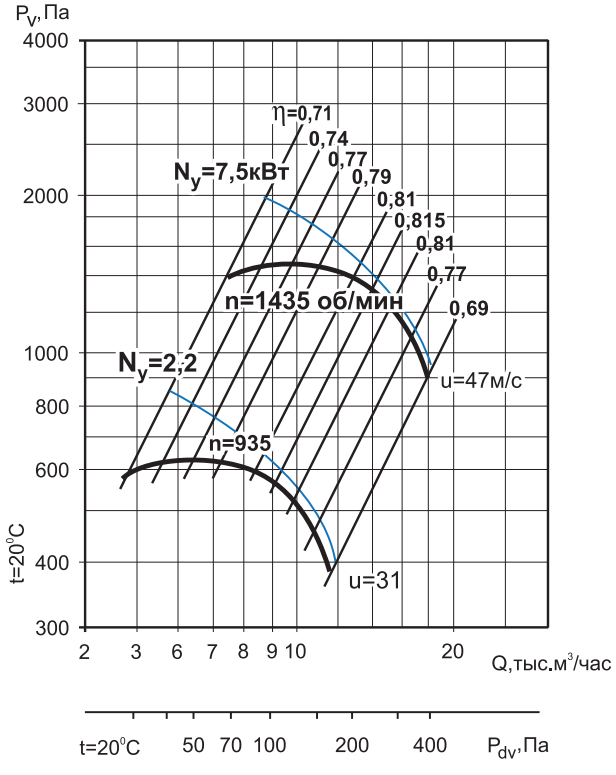
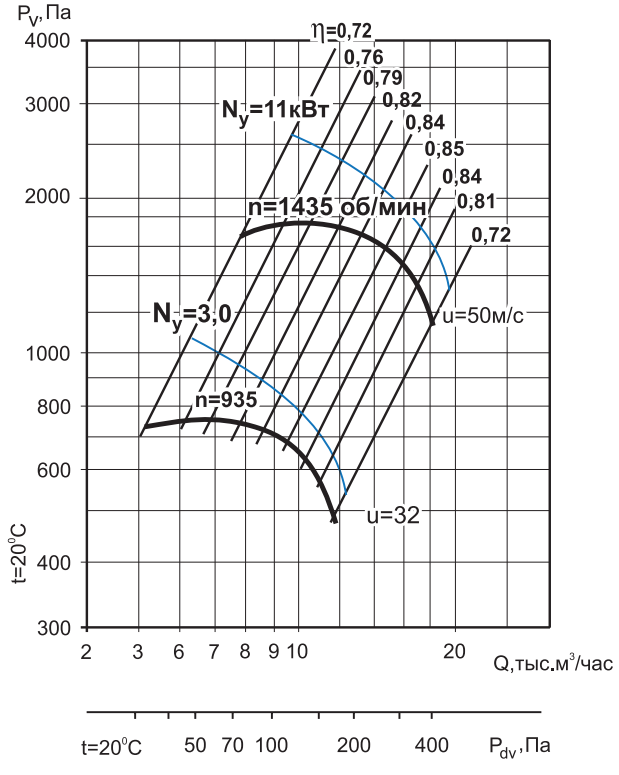
D=1,1D$_{ном}$